Standardinstallation Solis och Dyness Stack 100 PRO
Senast uppdaterad: 2026-03-18

Krav och rekommendationer gällande systemets placering:

- Systemet ersätter eller parallellkopplas med befintlig växelriktare (enligt specifikation i offert).
- Systemet placeras golvstående. Golv samt vägg vid placeringen ska vara plant. Det åligger kund att säkerställa att placeringen klarar tillförda vikt och håller sig till angivna toleranser.
- Nedan tabell beskrivs kravställda fria mått och batteriets storlek för Dyness Stack 100 PRO.

Installerad energi batteri	Utrymmesbehov(HxLxD)	Systemets storlek(HxLxD)	Systemets vikt
Totalt 15,36 kWh	999 x 1257 x 759 mm	799 x 657 x 459 mm	Ca 200 kg
Totalt 20,48 kWh	1168 x 1257 x 759 mm	968 x 657 x 459 mm	Ca 255 kg
Totalt 25,6 kWh	1337 x 1257 x 759 mm	1137 x 657 x 459 mm	Ca 310 kg
Totalt 30,72 kWh	1506 x 1257 x 759 mm	1306 x 657 x 459 mm	Ca 365 kg
Totalt 35,84 kWh	1675 x 1257 x 759 mm	1475 x 657 x 459 mm	Ca 420 kg
Totalt 40,96 kWh	1844 x 1257x 759 mm	1644 x 657 x 459 mm	Ca 475 kg
Totalt 46,08 kWh	2013 x 1257 x 759 mm	1813 x 657 x 459 mm	Ca 530 kg
Totalt 51,2 kWh	2182 x 1257 x 759 mm	1982 x 657 x 459 mm	Ca 585 kg

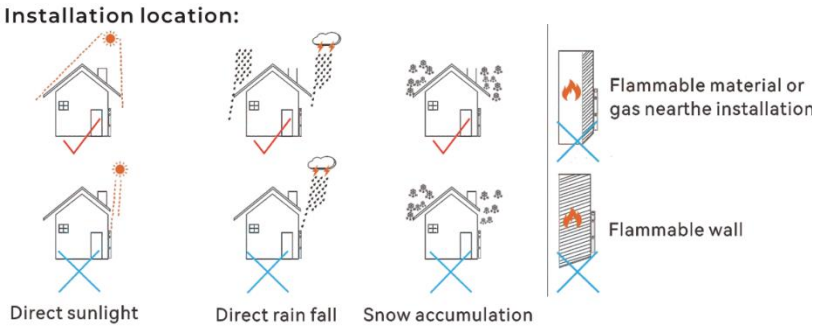

Batteriet ska installeras på skyddad plats för att undvika direkt solljus, regn och snö. Batteriet är IP66-klassat och får installeras utomhus ifall någon form av väderskydd finns tillgängligt, exempelvis ett längre takutsprång.

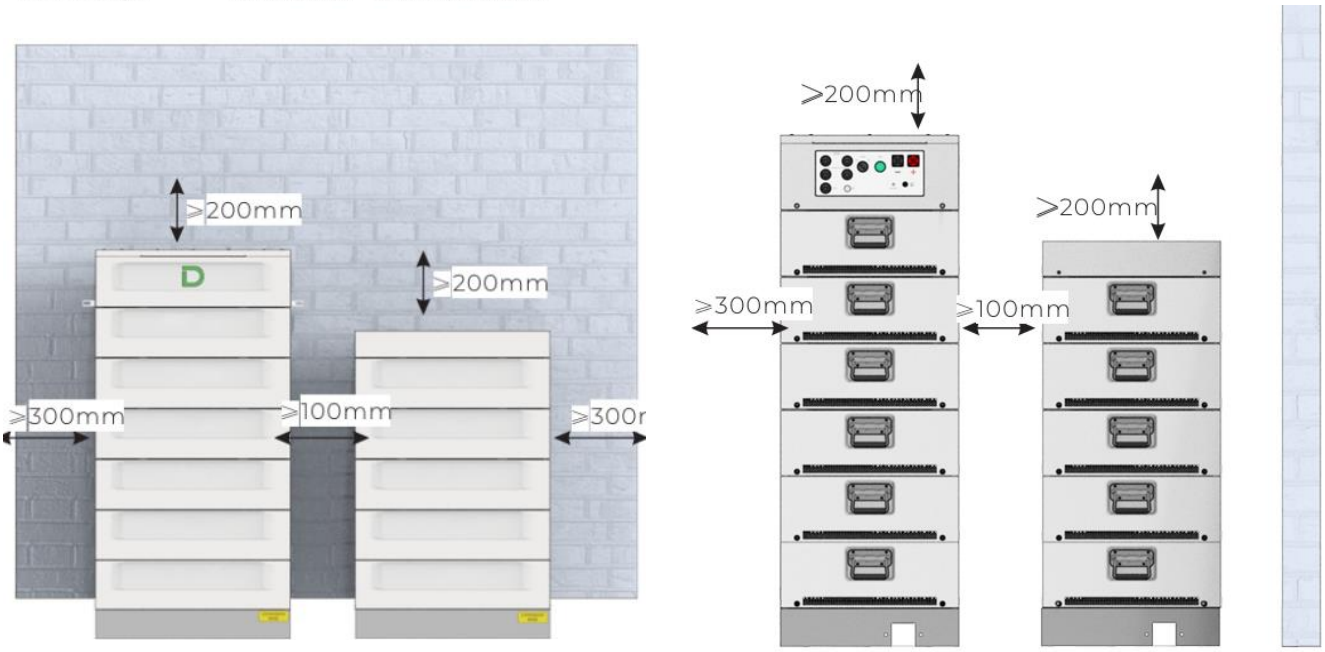

Figure 3-1 Minimum clearance

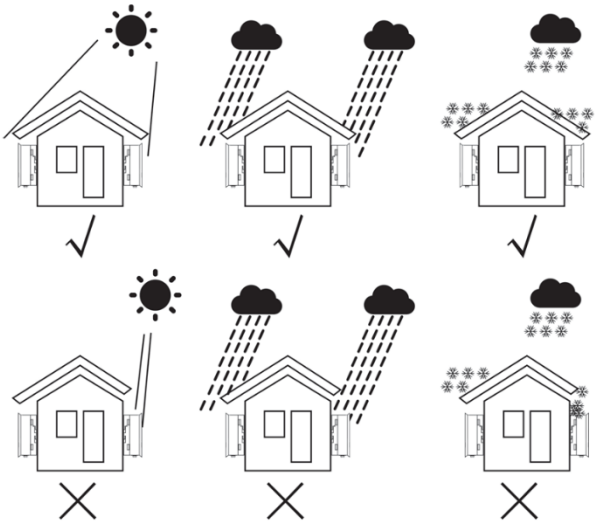

Figur 4.1 Rekommenderade installationsplatser

Växelriktaren ska installeras på skyddad plats för att undvika direkt solljus, regn och snö. Batteriet är IP66-klassat och får installeras utomhus ifall någon form av väderskydd finns tillgängligt, exempelvis ett längre takutsprång.

- Solis S6 8-10 kW har en frihängd växelriktare. Nedan beskrivs kravställda fria mått och växelriktarens storlek.

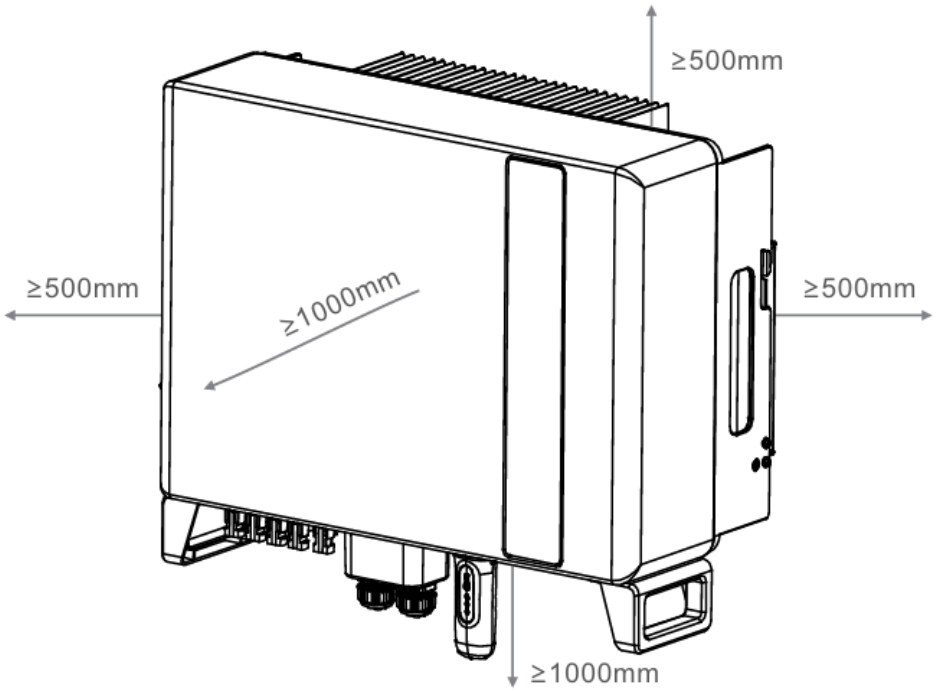

Växelriktare	Utrymmesbehov(HxLxD)	Systemets storlek(HxLxD)	Systemets vikt
Solis S6 8-10 kW	2000 x 1600 x 1230 mm	500 x 600 x 230 mm	31 kg

Solis S6 12-20 kW har en frihängd växelriktare. Nedan beskrivs kravställda fria mått och växelriktarens storlek.

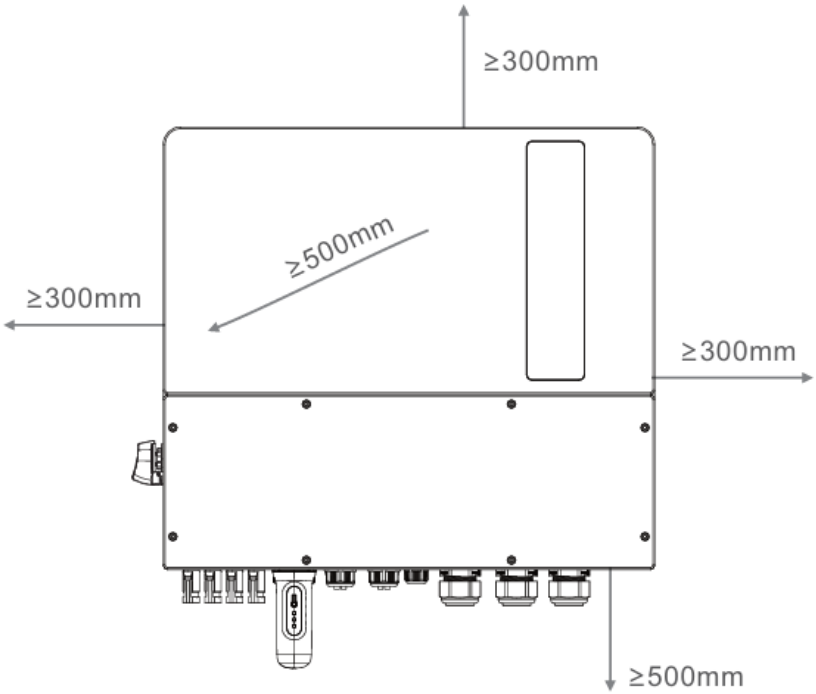

Växelriktare	Utrymmesbehov (HxLxD)	Systemets storlek (HxLxD)	Systemets vikt
Solis S6 12-20 kW	1346 x 1163 x 1235 mm	546 x 563 x 235 mm	33 kg

Solis S6 30-50 kW har en frihängd växelriktare. Nedan beskrivs kravställda fria mått och växelriktarens storlek.

Växelriktare	Utrymmesbehov(HxLxD)	Systemets storlek(HxLxD)	Systemets vikt
Solis S6 30-50 kW	2380x 1530 x 1290 mm	880 x 530 x 290 mm	73 kg

Kopernicus åtagande:

- Kopernicus levererar, installerar, driftsätter produkterna enligt offert.
- Kan ej installationen utföras i enlighet med leverantörens rekommendationer kan Kopernicus komma att avbryta installationen utan kostnad eller andra åtagande för vardera part.
- Kopernicus ansvarar för dragning av kommunikationskabel mellan elmätare och växelriktar-/batteriplacering, max 10 meters dragning ingår. Vid längre sträcka tillkommer extrakostnad som hanteras via ÄTA-tillägg.
- 10 m dragning av AC/DC kablage ingår, vid längre sträcka tillkommer extrakostnad som hanteras via ÄTA-tillägg.
- 2 m dragning mellan batteri och växelriktare ingår, vid längre sträcka tillkommer extrakostnad som hanteras via ÄTA-tillägg.
- Kopernicus förutsätter att kopplingspunkten är av dagens och erforderlig standard. Vid behov av utbyggnad eller förändringar bekostas detta av kund.
- Håltagning i betong eller natursten i samband med installation tillkommer extrakostnad som hanteras via ÄTA-tillägg.

Kundens åtagande:

- Kund ansvarar för nätverksåtkomst till internet vid växelriktarplacering. Tillgänglig internetuppkoppling krävs för att produktgaranti ska gälla. Saknas möjlighet att ansluta sig via fast kabel kan Kopernicus inte garantera anslutning till nätverk via WiFi.
- Kund ansvarar för grävning och förläggning samt inköp av markslang i samråd med Kopernicus.
- Kunden ska inför installation säkerställa att försäkringsspecifika förutsättningar skickats till Kopernicus och tagits i beaktning inför installation. Det åligger kund att utföra Kopernicus tar ej ansvar för arbete som försäkringsspecifika förutsättningar kan medföra.
- Kopernicus garanterar ej grön teknik. För att säkerställa förutsättningar rekommenderas kund att ta kontakt med Skatteverket. Vid eventuella avslag kommer summa faktureras kund.

För övriga villkor: Se Kopernicus Allmänna villkor.